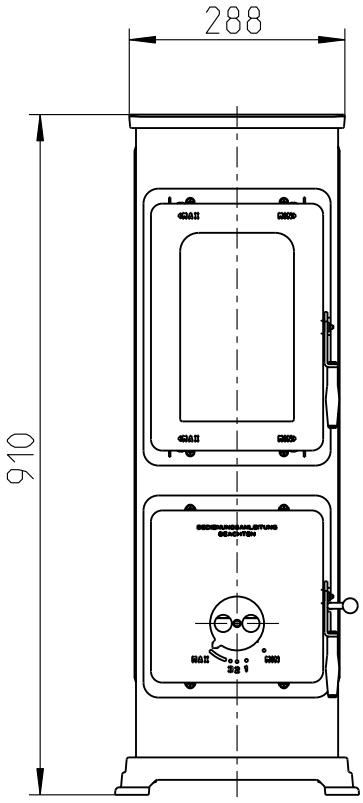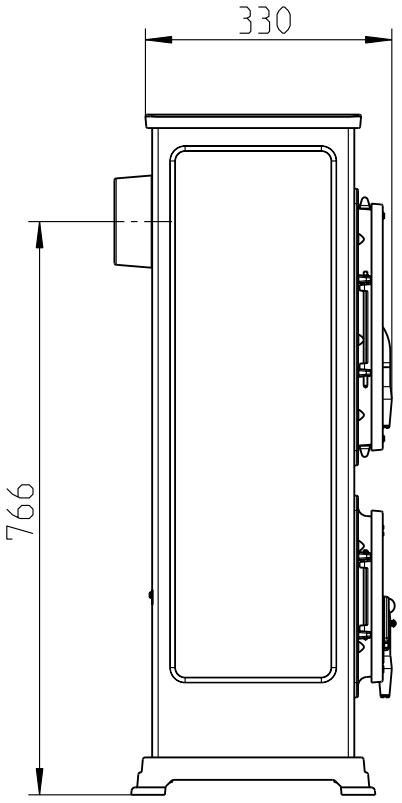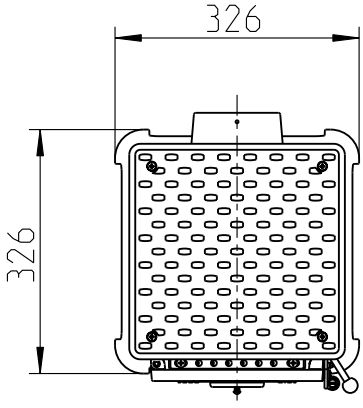BOZEN