Rozmery v mm; Maße in mm

I2 AIRBOX 02
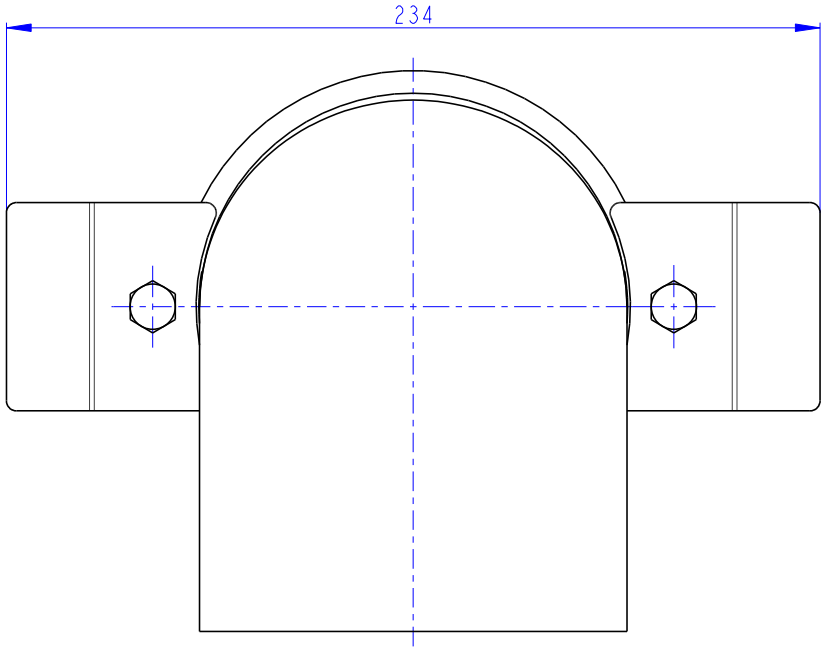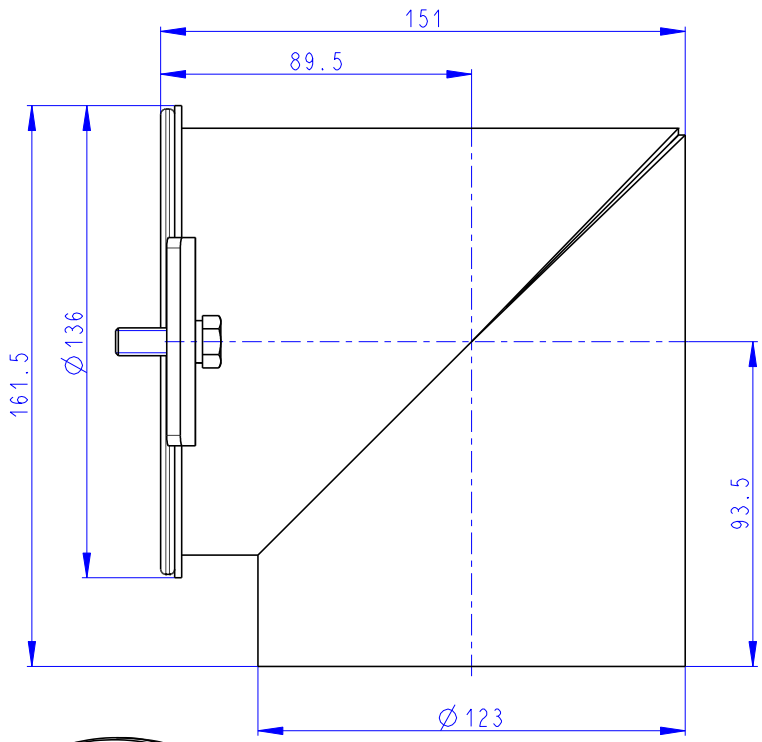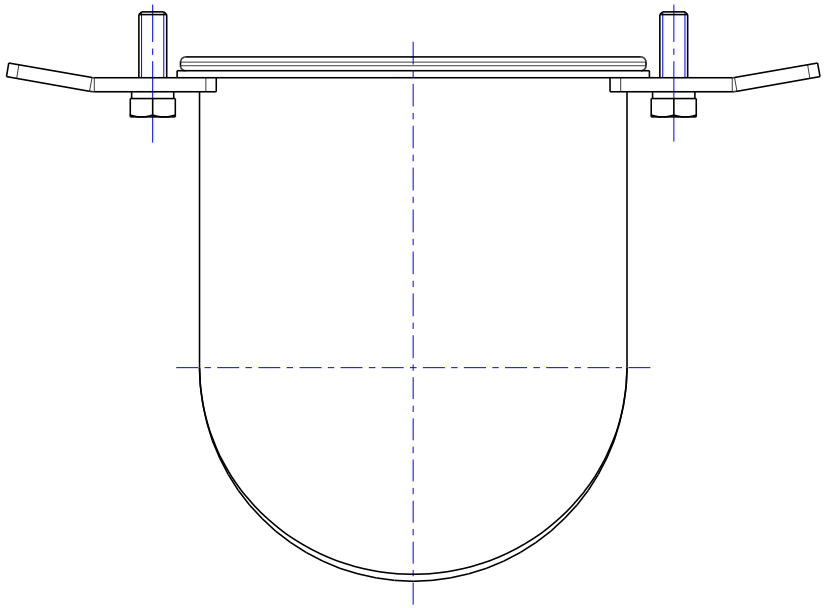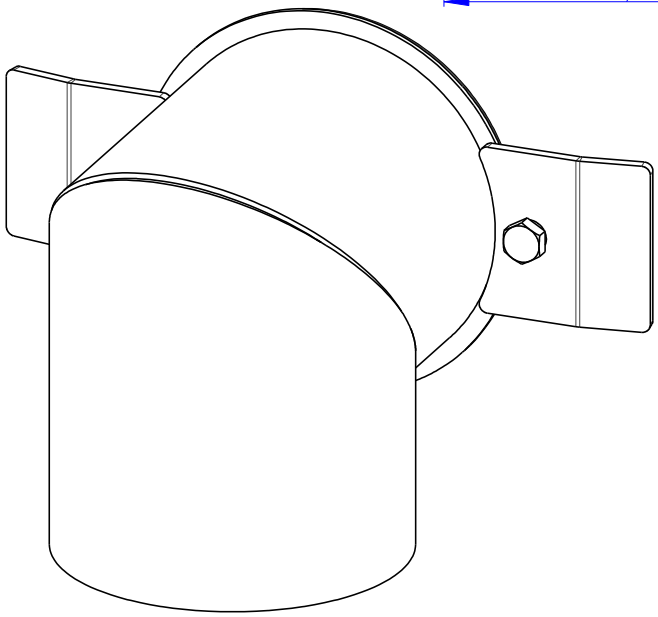
2kg